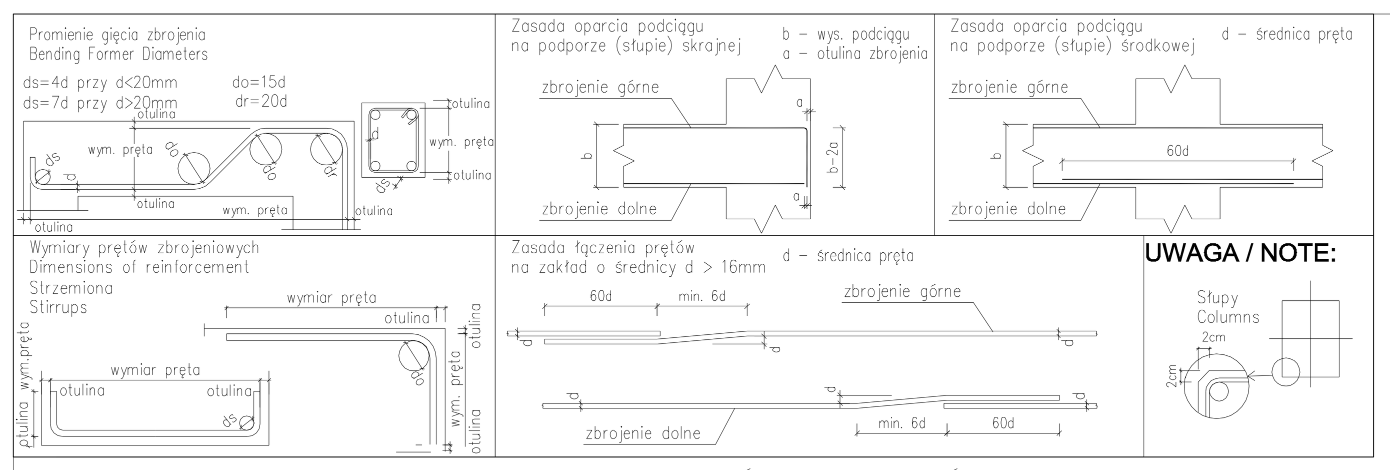

DOZBROJENIE WOKÓŁ OTWORÓW

(jeżeli jeden z boków otworu jest większy od 20cm należy go dozbroić według zasady umieszczonej poniżej)

1) PRĘTY TRAFIAJĄCE W OTWÓR PRZECIĄĆ A NA BOKACH OTWORU DOŁOŻYĆ PRĘTY O DŁUGOŚCIACH I ŚREDNICY WEDŁUG SZCZEGÓŁU 1. ŁĄCZNA ILOŚCI DOŁOŻONYCH PRĘTÓW POWINNA BYĆ RÓWNA LICZBIE PRZECIĘTYCH PRĘTÓW. W MIARĘ MOŻLIWOŚCI NALEŻY ROZMIEŚCIĆ PO RÓWNEJ LICZBIE PRĘTÓW Z KAŻDEJ STRONY. DOŁOŻONYCH PRĘTÓW NIE POWINNO BYĆ MNIEJ JAK PO DWIE SZTKI NA KAŻDY BOK OTWORU W ZBROJENIU GÓRNYM

2) KAŻDE NAROŻE NALEŻY DOZBROIĆ DWOMA PRĘTAMI UKOŚNYMI WGEDŁUG SZCZEGÓŁU 2 (UMIEŚCIĆ WRAZ ZE ZBROJENIEM GÓRNYM)

3) KRAWĘDZIE NALEŻY DOZBROIĆ PRĘTAMI W KSZTAŁCIE LITERY U WGEDŁUG SZCZEGÓŁU 3.

4) La=40 ŚREDNIC PRĘTA.

5) PRĘTY WOKÓŁ OTWORÓW UŁOŻYĆ W DWÓCH PŁASZCZYZNACH W PŁASZCZYZNACH SIATKI GÓRNEJ I DOLNEJ

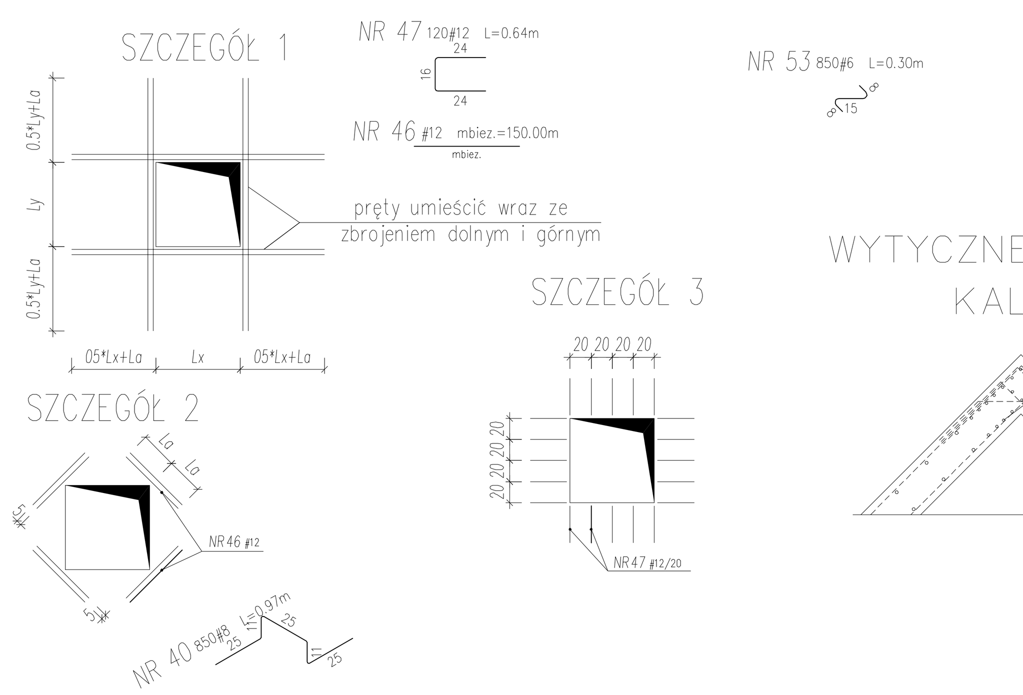

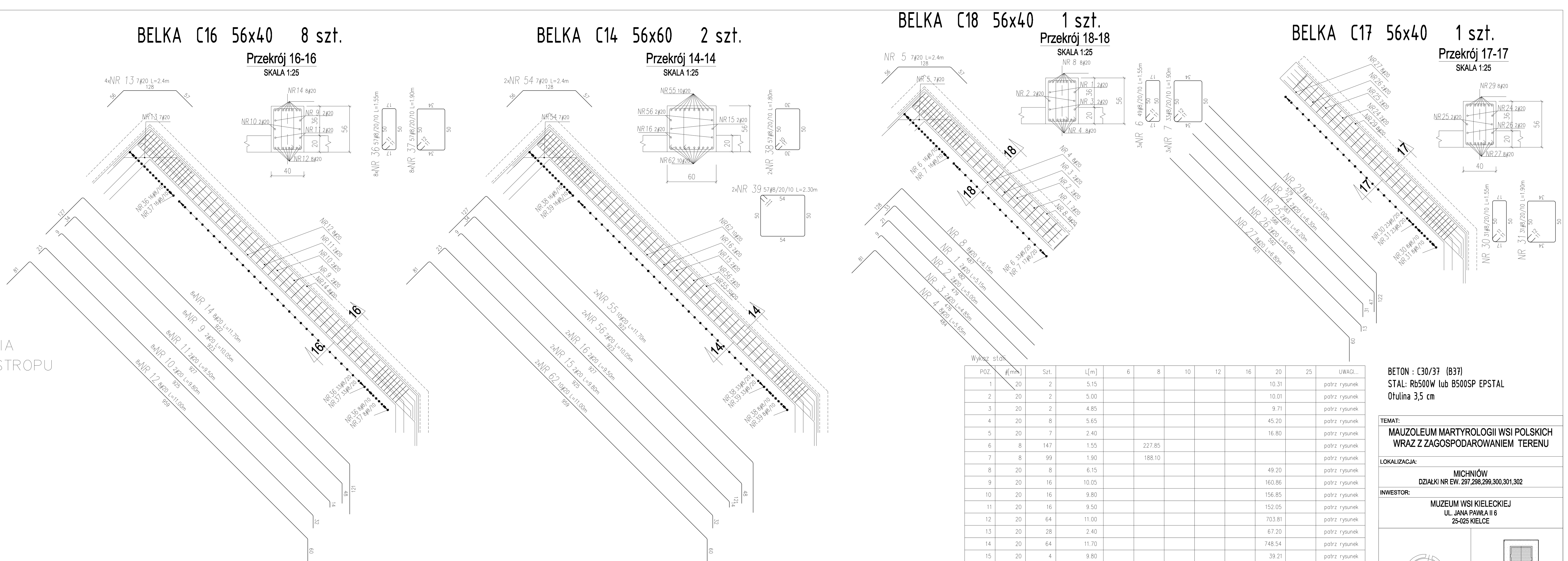

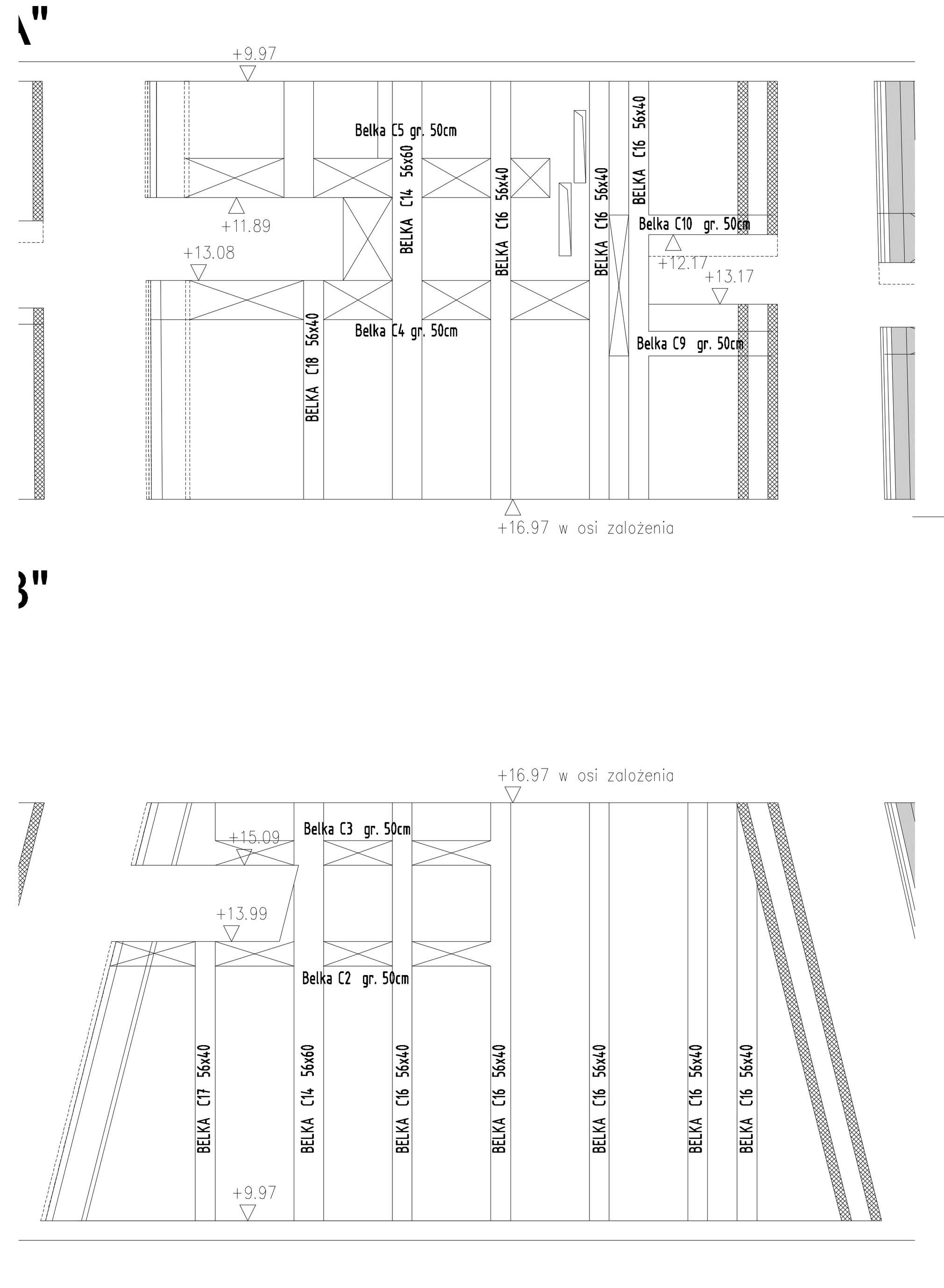

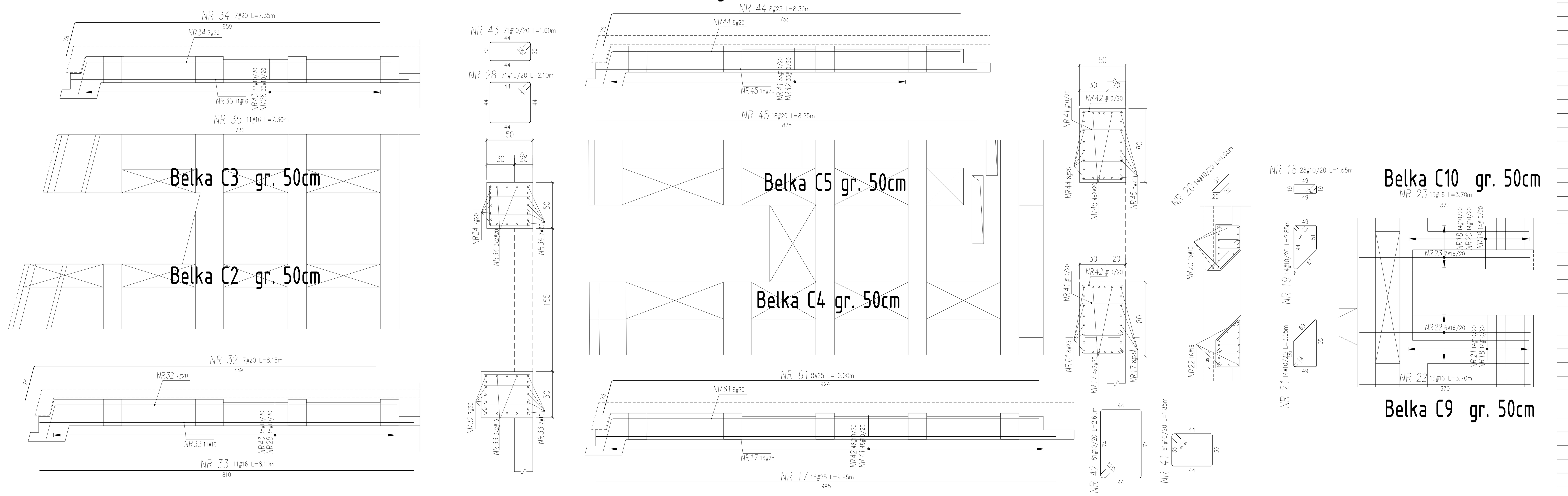

KRAWĘDZ DACHU

1:25

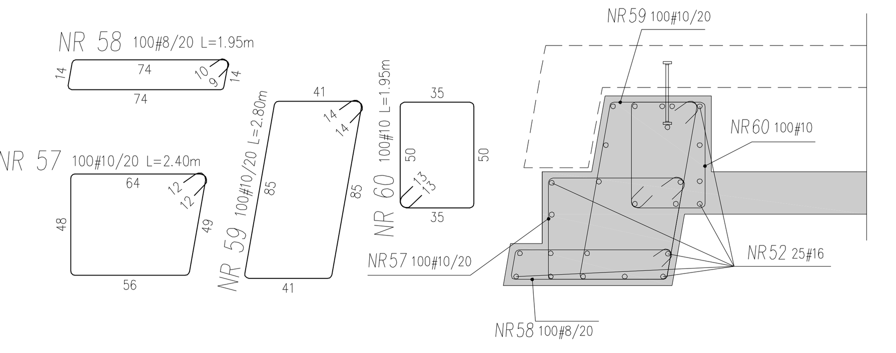

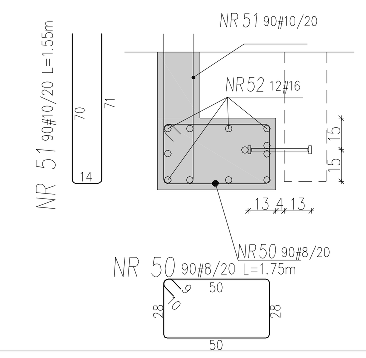

TRZPIENIE DYSTANSOWE

1:25

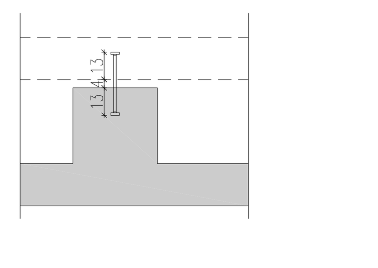

ZASADA ROZMIESZCZENAI TRZPIENI

1:25

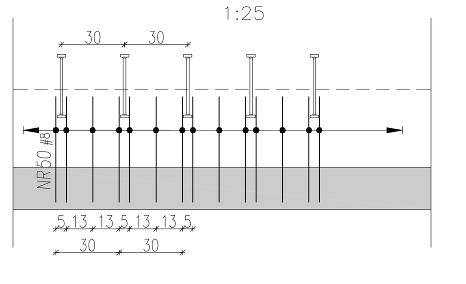

Wykaz stali

POZ.	#[mm]	Szt.	L[m]	6	8	10	12	16	20	25	UWAGI
1	20	2	5.15						10.31		patrz rysunek
2	20	2	5.00						10.01		patrz rysunek
3	20	2	4.85						9.71		patrz rysunek
4	20	8	5.65						45.20		patrz rysunek
5	20	7	2.40						16.80		patrz rysunek
6	8	147	1.55		227.85						patrz rysunek
7	8	99	1.90		188.10						patrz rysunek
8	20	8	6.15						49.20		patrz rysunek
9	20	16	10.05						160.86		patrz rysunek
10	20	16	9.80						156.85		patrz rysunek
11	20	16	9.50						152.05		patrz rysunek
12	20	64	11.00						703.81		patrz rysunek
13	20	28	2.40						67.20		patrz rysunek
14	20	64	11.70						748.54		patrz rysunek
15	20	4	9.80						39.21		patrz rysunek
16	20	4	9.50						38.01		patrz rysunek
17	25	16	9.95							159.20	pret prosty
18	10	28	1.65			46.14					patrz rysunek
19	10	14	2.85			39.94					patrz rysunek
20	10	14	1.05			14.70					patrz rysunek
21	10	14	3.05			42.69					patrz rysunek
22	16	16	3.70					59.20			pret prosty
23	16	15	3.70					55.50			pret prosty
24	20	2	6.30						12.59		patrz rysunek
25	20	2	6.20						12.39		patrz rysunek
26	20	2	6.05						12.11		patrz rysunek
27	20	8	6.80						54.42		patrz rysunek
28	10	71	2.10			149.10					patrz rysunek
29	20	8	7.00						56.00		patrz rysunek
30	8	31	1.55		48.05						patrz rysunek
31	8	31	1.90		58.90						patrz rysunek
32	20	7	8.15						57.03		patrz rysunek
33	16	11	8.10					89.10			pret prosty
34	20	7	7.35						51.43		patrz rysunek
35	16	11	7.30					80.30			pret prosty
36	8	456	1.55		706.80						patrz rysunek
37	8	456	1.90		866.40						patrz rysunek
38	8	114	1.80		205.43						patrz rysunek
39	8	114	2.30		262.20						patrz rysunek
40	8	850	L= 0.97		824.50						patrz rysunek
41	10	81	1.85			150.01					patrz rysunek
42	10	81	2.60			210.60					patrz rysunek
43	10	71	1.60			113.74					patrz rysunek
44	25	8	8.30							66.40	patrz rysunek
45	20	18	8.25						148.50		pret prosty
46	12	1	mb= 150.00				150.00				mb
47	12	120	L= 0.64				76.80				patrz rysunek
48	12	1	mb= 2500.00				2500.00				mb
49	12	1	mb= 3200.00				3200.00				mb
50	8	90	1.75		157.50						patrz rysunek
51	10	90	1.55			139.50					patrz rysunek
52	16	1	mb= 1200.00					1200.00			mb
53	6	850	L= 0.30	255.00							patrz rysunek
54	20	14	2.40						33.60		patrz rysunek
55	20	20	11.70						233.92		patrz rysunek
56	20	4	10.05						40.22		patrz rysunek
57	10	100	2.40			240.10					patrz rysunek
58	8	100	1.95		195.20						patrz rysunek
59	10	100	2.80			280.40					patrz rysunek
60	10	100	1.95			195.00					patrz rysunek
61	25	8	10.00							79.98	patrz rysunek
62	20	20	11.00						219.94		patrz rysunek
			[m]	255.00	3740.93	1621.93	5926.80	1484.10	3139.89	305.58	suma dlugosci
			[kg/m]	0.222	0.395	0.617	0.888	1.58	2.47	3.85	ciezar jedn.
			[kg]	56.61	1477.67	1000.73	5263.00	2344.88	7755.54	1176.47	ciezar sum.
			[kg]				19074.89				ciezar calk.

BETON : C30/37 (B37)
STAL: Rb500W lub B500SP EPSTAL
Otulina 3,5 cm

TEMAT:
MAUZOLEUM MARTYROLOGII WSI POLSKICH WRAZ Z ZAGOSPODAROWANIEM TERENU

LOKALIZACJA:
MICHNIÓW
DZIAŁKI NR EW. 297,298,299,300,301,302

INWESTOR:
MUZEUM WSI KIELECKIEJ
UL. JANA PAWŁA II 6
25-025 KIELCE

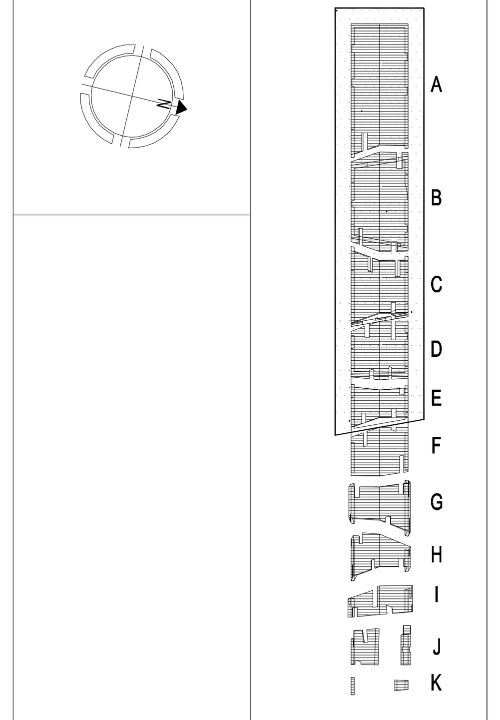

GENERALNY PROJEKTANT:
NIZIO DESIGN INTERNATIONAL
MIROSŁAW NIZIO
UL. INŻYNIERSKA 3 / 4
03-410 WARSZAWA

KONSTRUKCJA
KOC PROJEKT
zbyszek_koc@koc-projekt.com.pl 05-091 Ząbki, ul. Sikorskiego 53a
tel. (22) 211 14 61 kom. 504 035 586

PROJEKTANCI: PODPIS:
inż. Zbigniew Koc upr. nr MAZ/0129/PWOK/06

ZESPÓŁ PROJEKTOWY:
inż. Justyna Połczyńska
inż. Jarosław Korczak

SPRAWDZAJĄCY:
mgr inż. Cezary Koc upr. nr MAZ/0134/PWOK/06

FAZA PROJEKTU:
PROJEKT BUDOWLANO-WYKONAWCZY

TREŚĆ RYSUNKU:
Zbrojenie wew części dachu - bud C

SKALA:	DATA:		
1:100 1:50 1:25	31-07-2009		
TEMAT: MWP	BRANŻA: K	GRUPA: 01	NR RYS.: 31
REWIZJA: 01			